Bali 150x150 (с гидромассажем)

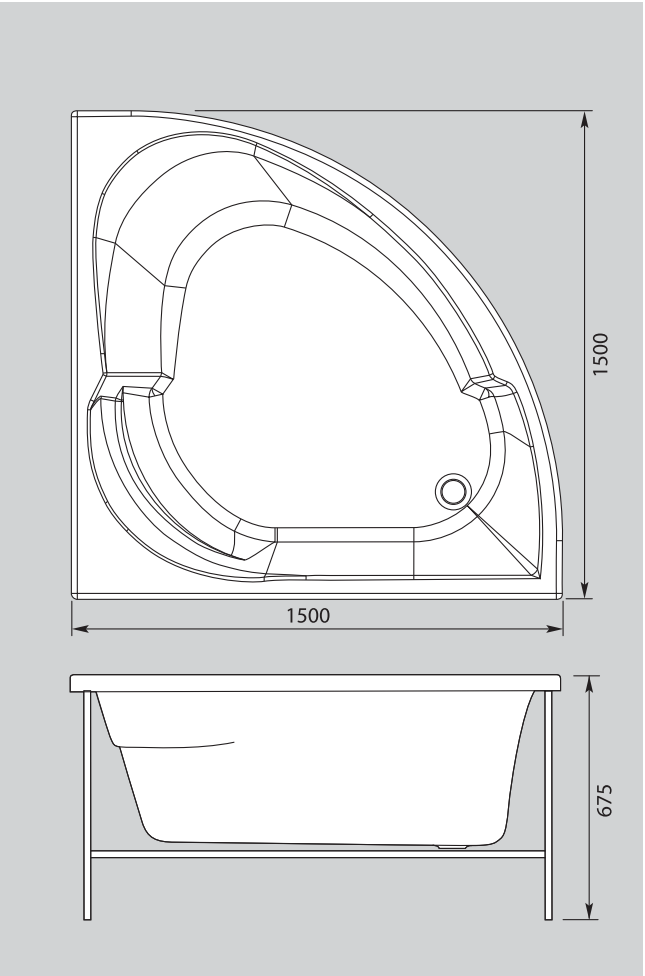

Артикул	Описание продукта	Размеры (ш×в×г)
	Состав комплекта:	
	- гидромассаж 6 форсунок	
	- слив-перелив	
	- каркас	
	Объем: 330 л	
	Глубина: 49 см	
	Эл. питание: 220/240 v	
	Материал: акрил, ABS	
	Производитель: Aquanet (Россия)	
00139563	Ванна BALI 150x150 г/м6ф(х) с/п(х)	1500x1500x675